A102 WC adapté au fauteuil roulant, réservoir de chasse encastré et doublage

09/2017 **Constructions ouvertes au public** selon norme SIA 500 annexe E.1

Légende

- A Surface de sol
- B Porte s'ouvrant à l'extérieur, sans ferme-porte,
- C Poignée fixe à 0,75 m au-dessus du sol
- D Barre d'appui horizontale et verticale ou barre en L
- E Barre d'appui rabattable, actionable d'une seule main.
- F Cuvette avec réservoir de chasse encastré et doublage
- G Porte-papier sous la barre d'appui
- H Lave-mains de forme arrondie avec robinet mitigeur à levier unique
- I Tablette permettant au fauteuil roulant de s'engager au-dessous
- J Miroir fixe; miroir inclinable non admis
- K Essuie-mains compris entre 0.80 m et 1.10 m au-dessus du sol
- L Patère à 1.10 m au-dessus du sol

Précisions Procap

- W Poussoir pour chasse
- X Distributeur de savon
- Y Distributeur de sachets hygiéniques
- Z Poubelle pour sachets hygiéniques

La disposition peut être inversée par symétrie.

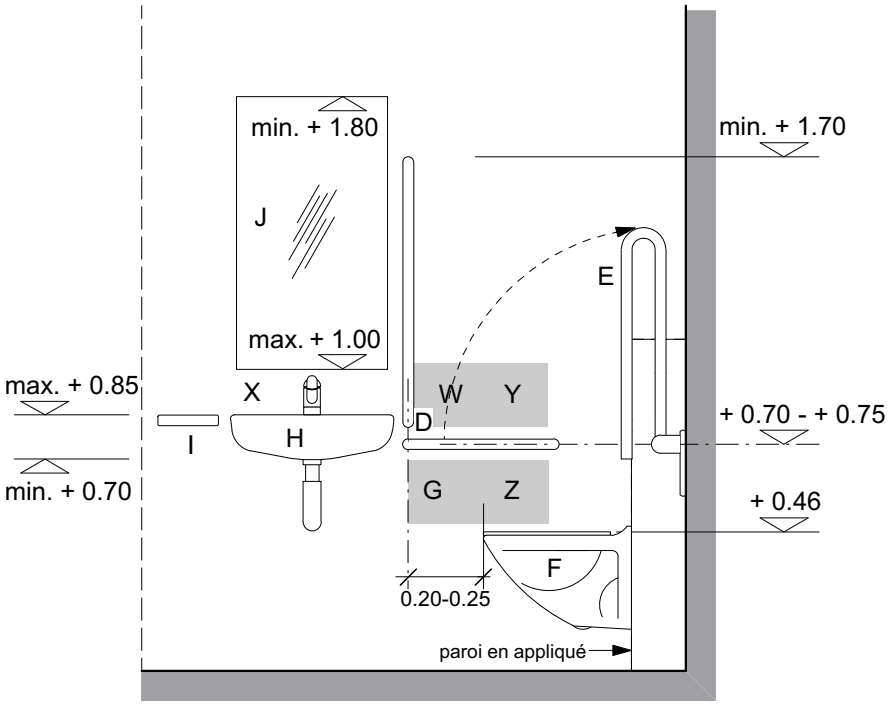

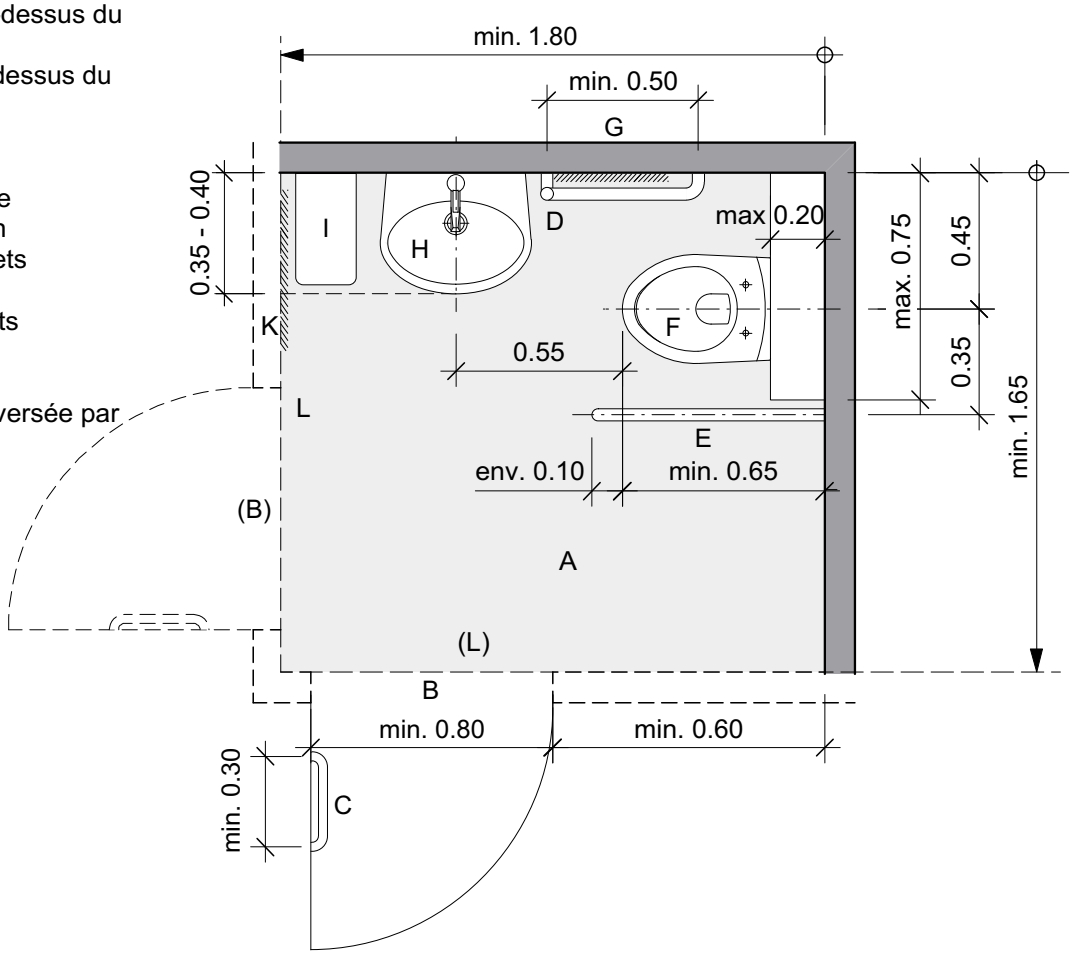

für Menschen mit Handicap

Procap Construction
Frohburgstrasse 4, Case Postale, 4601 Olten
www.procap-construction.ch